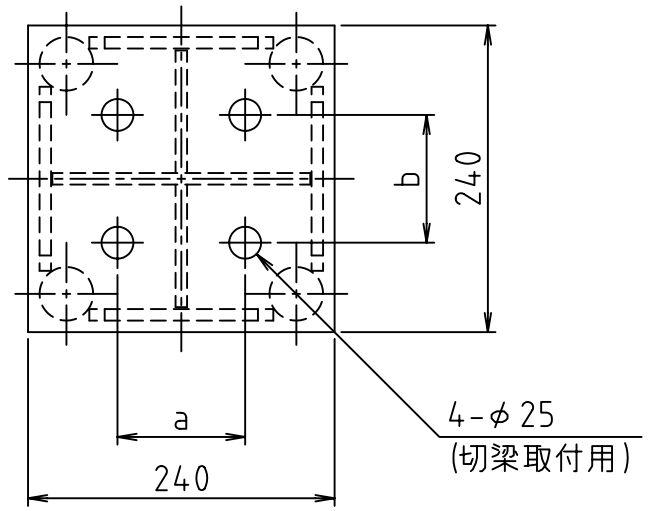

a ,b ：穴開け位置は切梁メーカー仕様による。

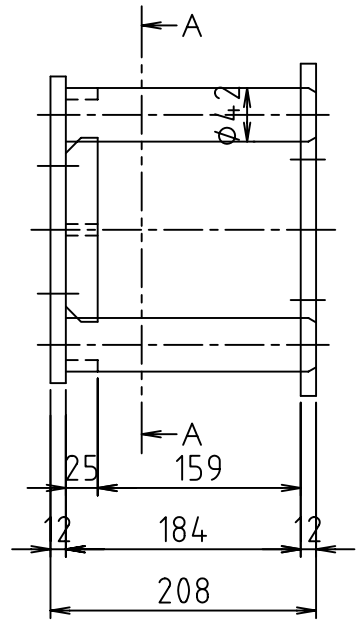

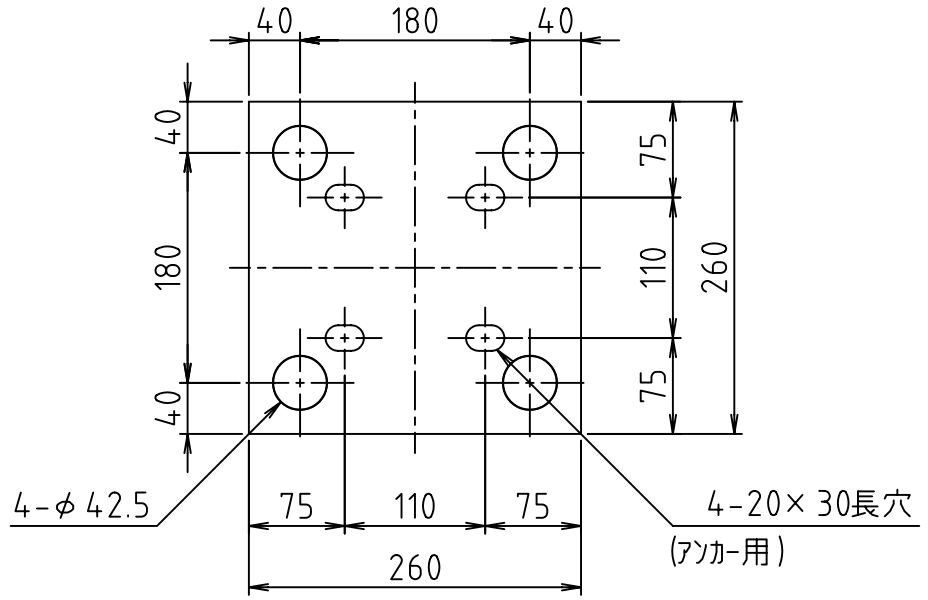

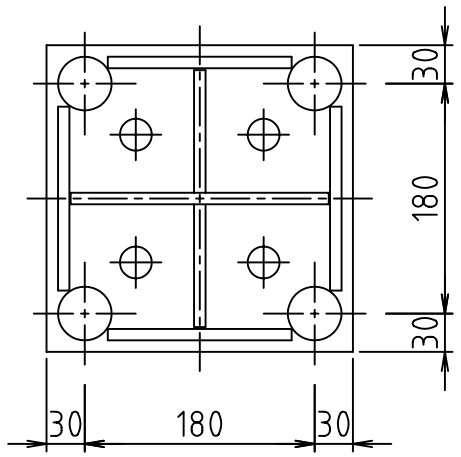

断面Ａ－Ａ

品番	品名	材質	重量	記事
1	スルーサーP	SS400	21kg	

符号	日付	訂正内容	担当
B			
A			

検認	設計	日付 09.08.28	尺度 1/6
名称 スルーサーP 全体図		型式 H20-0P	
株式会社 三研テクノクリエイト	納入先	図番 SR20-0P-00	