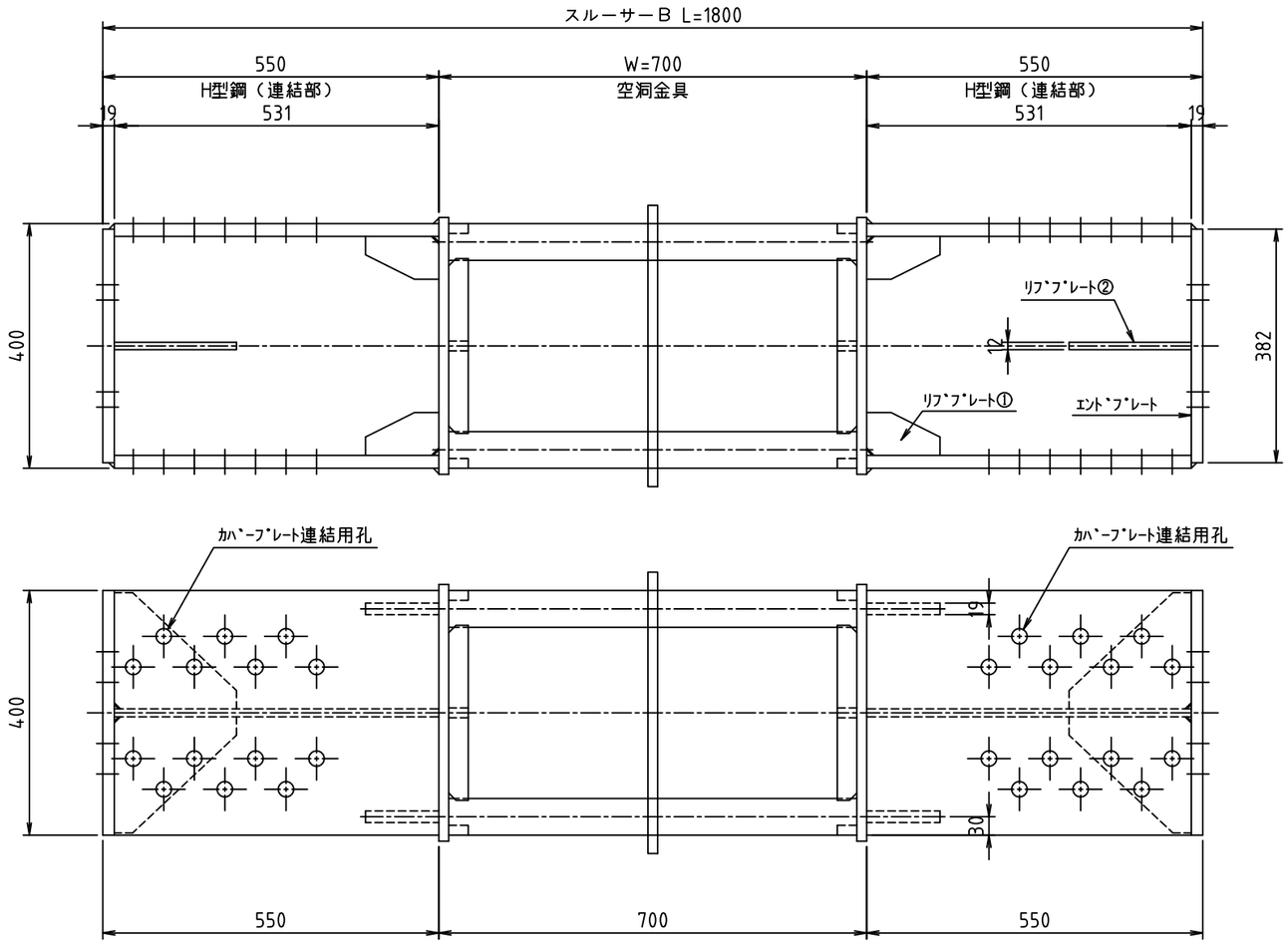

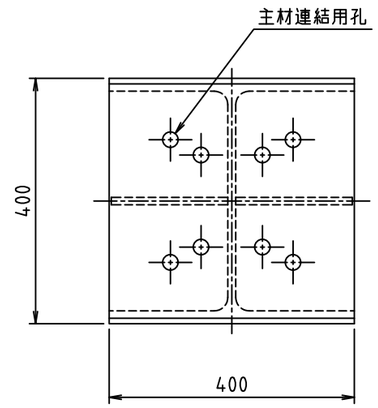

※ H型鋼（連結部）の穴開け位置は、切梁メーカー仕様による。

※ H型鋼（連結部）の長さは、切梁メーカー仕様または施工条件により変更する場合がある。

※ 空洞金具部は鉄筋防錆剤塗装仕上げ。

※ H型鋼（連結部）は赤さび塗装仕上げ。

空洞金具詳細図

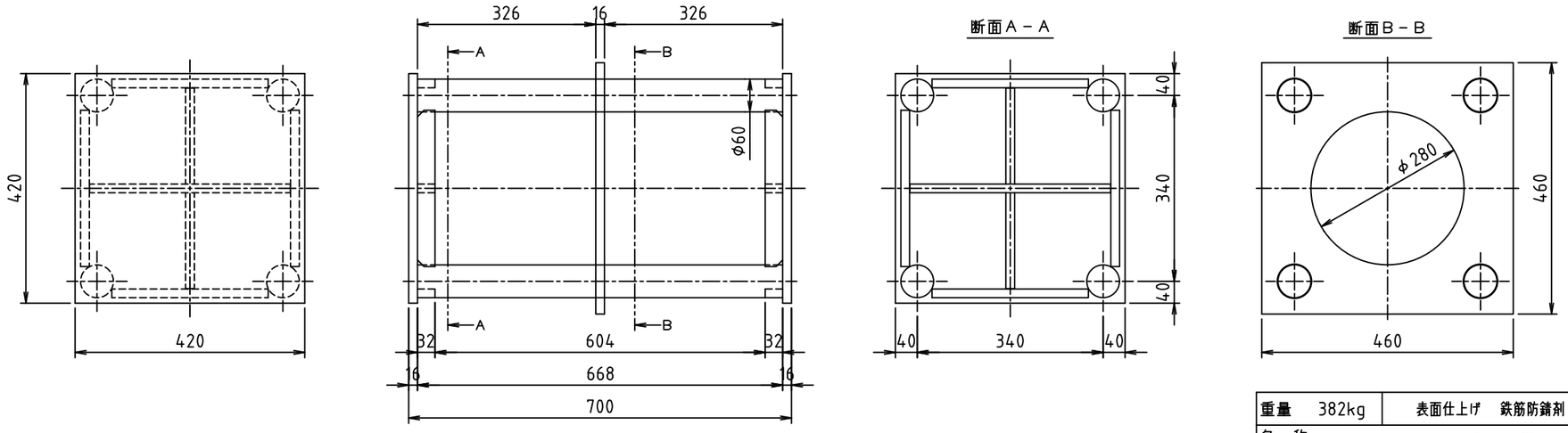

スクラップ重量　324kg

重量　382kg	表面仕上げ　鉄筋防錆剤	日付　2024.01.01	尺度　1/10
名　称　スルーサーB構造図 切り梁H-400		摘　要 H40－Wシリーズ	
株式会社 三研テクノクリエイト		型　式 H40－W70	