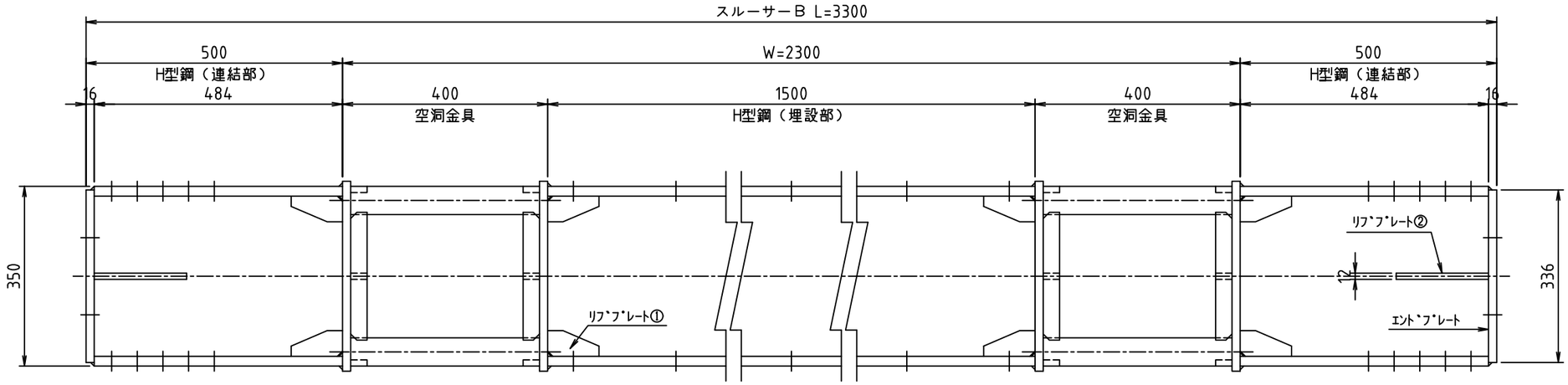

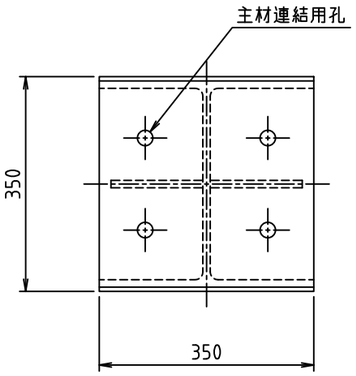

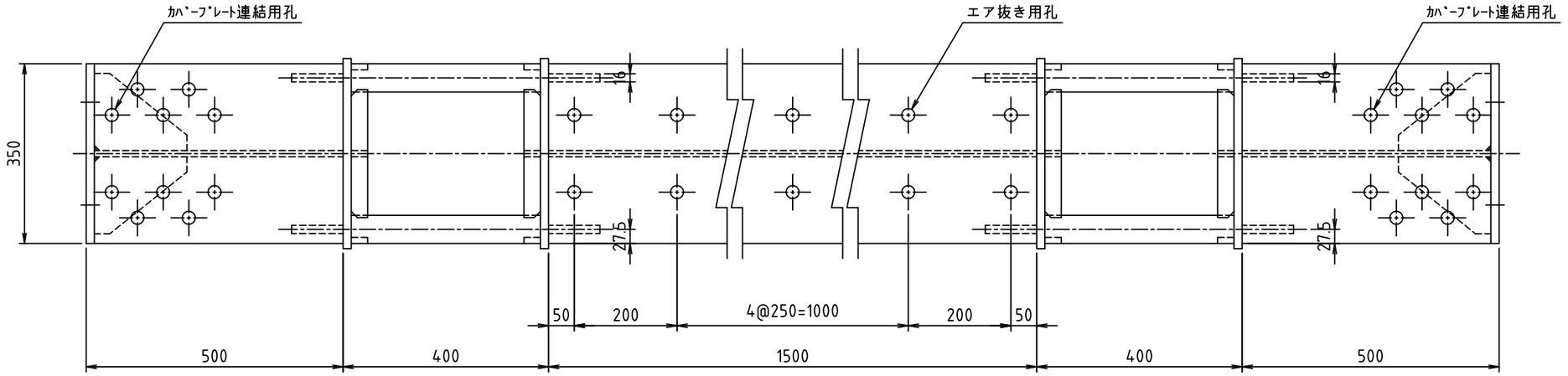

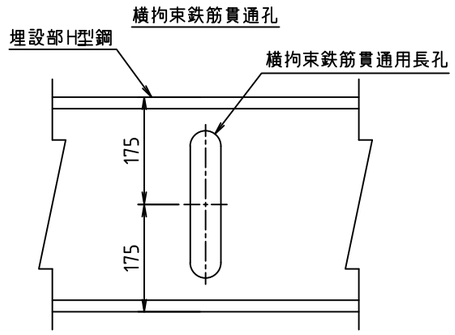

※　横拘束鉄筋があり切梁と交差する場合。

空洞金具詳細図

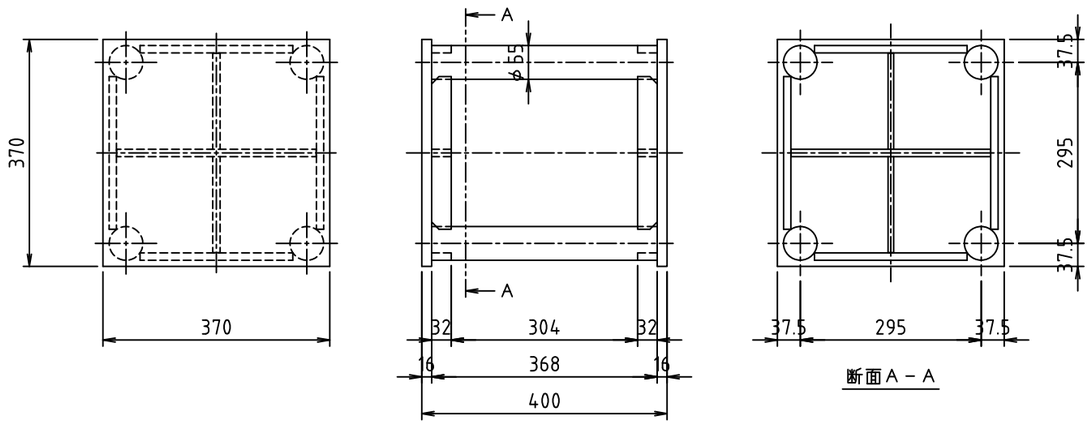

※　H型鋼（連結部）の穴開け位置は、切梁メーカー仕様による。
※　H型鋼（連結部）の長さは、切梁メーカー仕様または施工条件により変更する場合がある。
※　空洞金具部及びH型鋼（埋設部）は鉄筋防錆剤塗装仕上げ。
※　H型鋼（連結部）は赤さび塗装仕上げ。

スクラップ重量 231kg

重量　521kg	表面仕上げ　鉄筋防錆剤	日付　2024.01.01	尺度　1/10
名　称　スルーサーB構造図 切り梁H-350		摘　要　H35－Wシリーズ	
株式会社 三研テクノクリエイト		型　式　H35－W230	