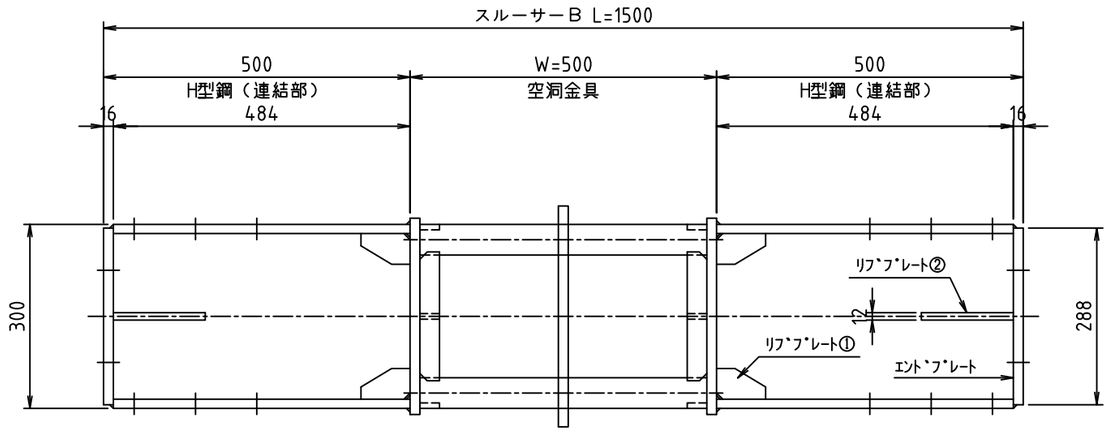

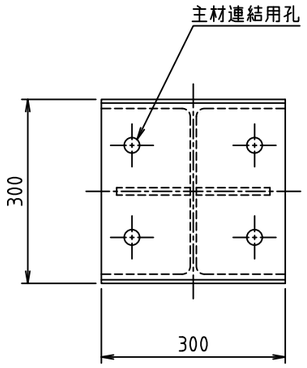

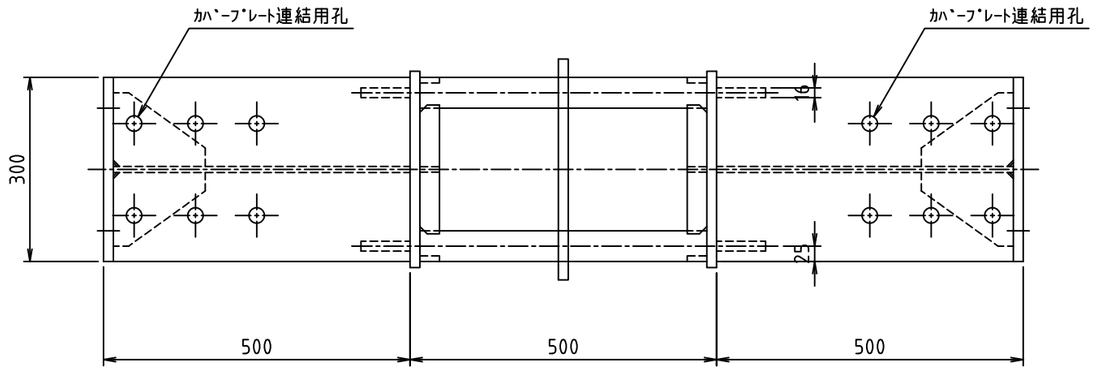

空洞金具詳細図

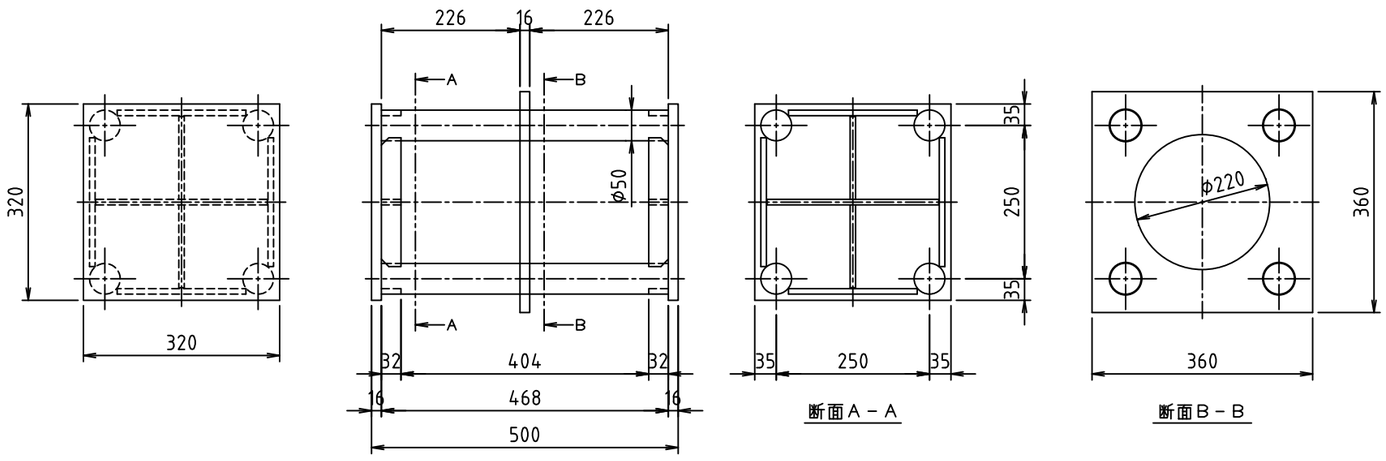

断面A－A

断面B－B

※ H型鋼（連結部）の穴開け位置は、切梁メーカー仕様による。
※ H型鋼（連結部）の長さは、切梁メーカー仕様または施工条件により変更する場合がある。
※ 空洞金具部は鉄筋防錆剤塗装仕上げ。
※ H型鋼（連結部）は赤さび塗装仕上げ。

スクラップ重量　164kg

重量　191kg	表面仕上げ　鉄筋防錆剤	日付　2024.01.01	尺度　1/10
名　称	スルーサーB構造図 切り梁H-300	摘　要	H30－Wシリーズ
株式会社 三研テクノクリエイト		型　式	H30－W50