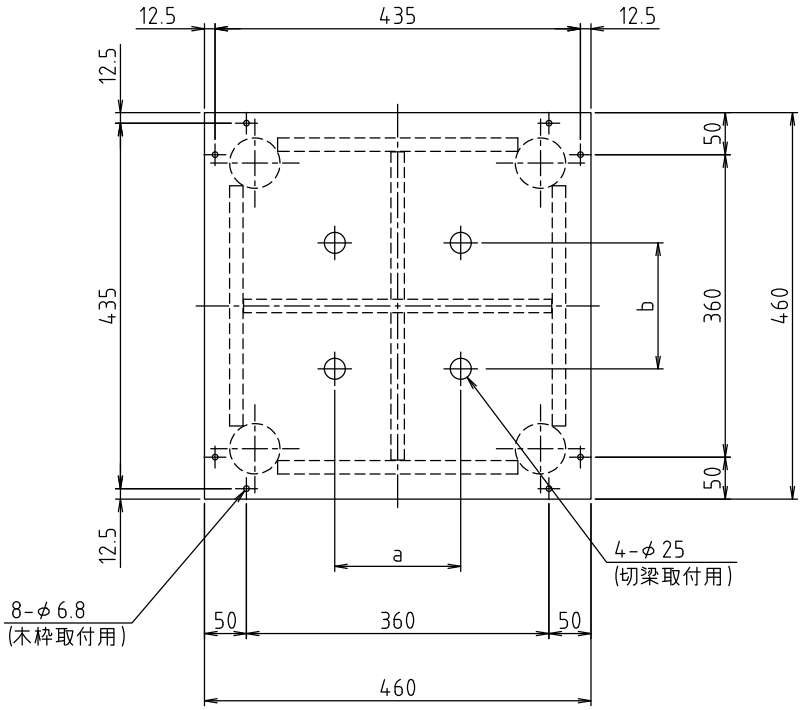

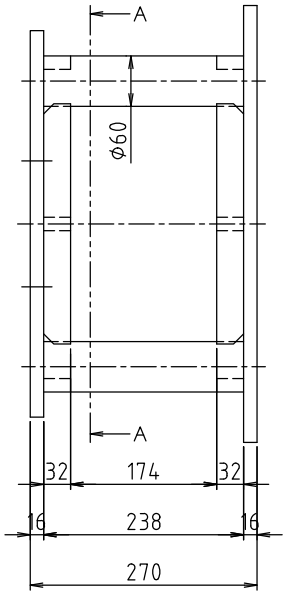

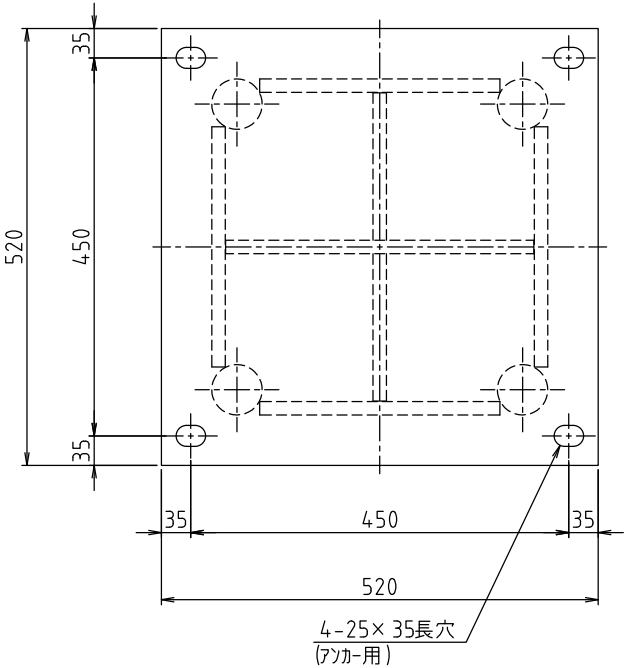

a ,b ：穴開け位置は切梁メーカー仕様による。

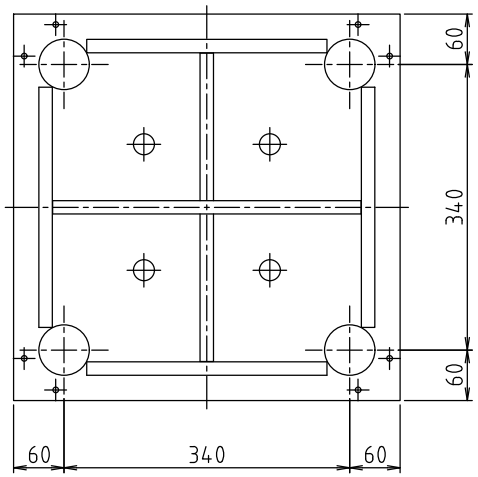

断面Ａ－Ａ

品番	品名	材質	重量	記事
1	スルーサーA30	SS400	96.5kg	

符号	日付	訂正内容	担当
B			
A			

検認	設計	日付2019.04.01	尺度 1/6
名称	スルーサーA 全体図（30）	型式	H40-T30
株式会社 三研テクノクリエイト	納入先	図番	SR40-30-00