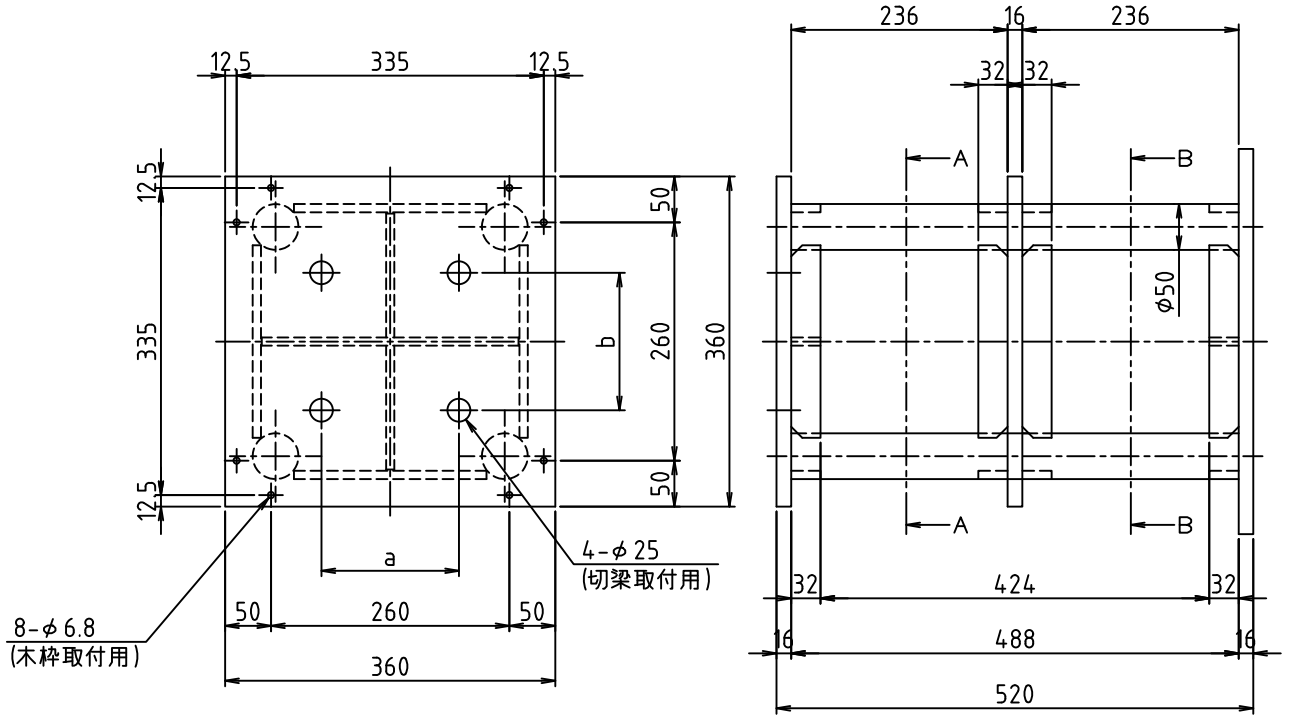

a ,b ：穴開け位置は切梁メーカー仕様による。

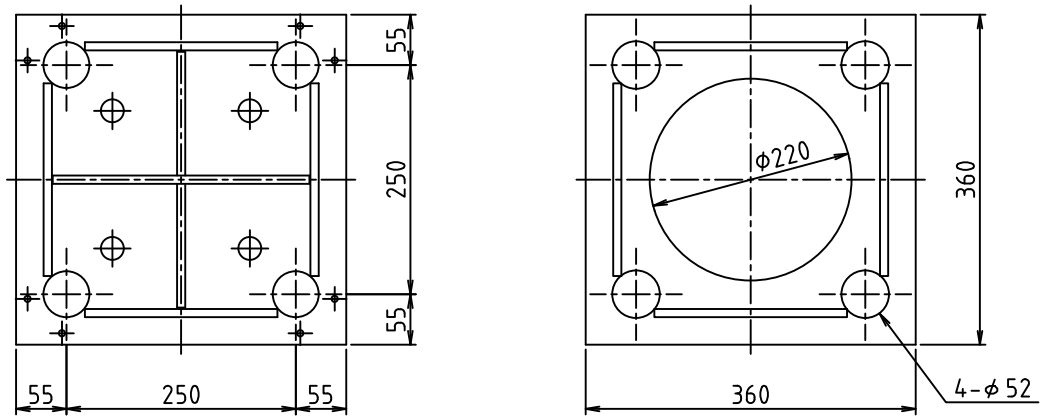

断面Ａ－Ａ

断面Ｂ－Ｂ

1	スルーサーA55	SS400	88.5kg	
品番	品名	材質	重量	記事

検認	設計	日付2019.04.01	尺度 1/6
名称	スルーサーA 全体図（55）	型式	H30-T55
納入先		図番	SR30-55-00

B			
A			
符号	日付	訂正内容	担当

株式会社 三研テクノクリエイト