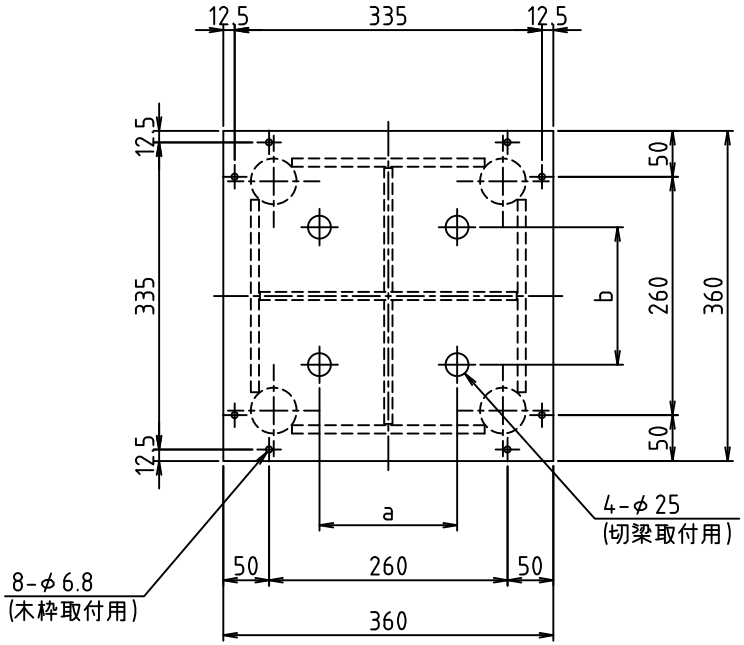

a ,b ：穴開け位置は切梁メーカー仕様による。

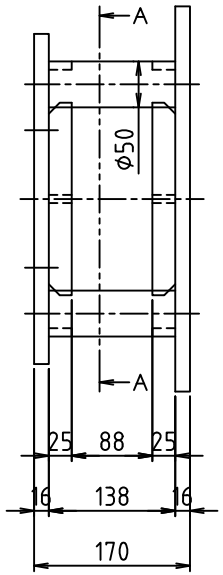

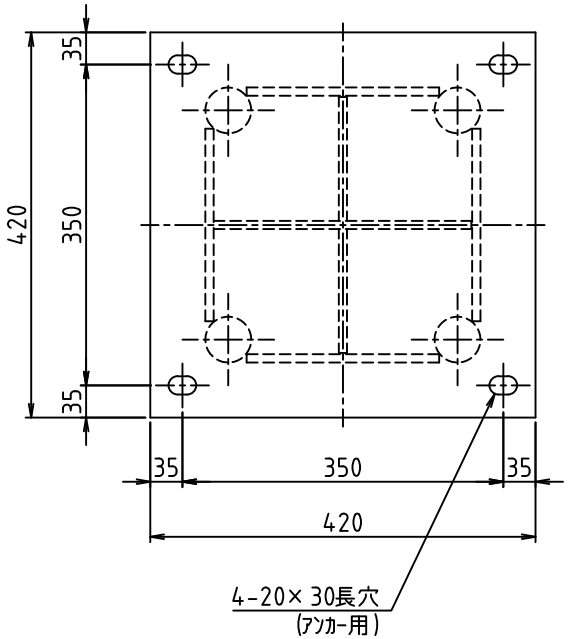

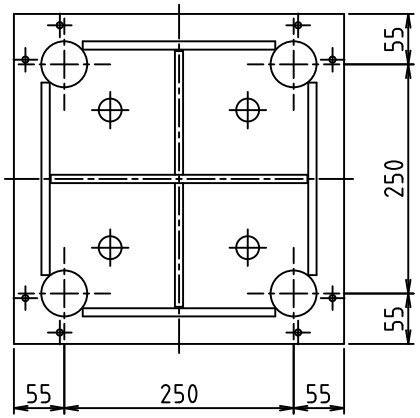

断面Ａ－Ａ

品番	品名	材質	重量	記事
1	ｽﾙｰｻｰA20	SS400	51.5kg	

符号	日付	訂正内容	担当
B			
A			

株式会社 三研テクノクリエイト

検認	設計	日付2019.04.01	尺度 1/6
名称	スルーサーA 全体図（２０）	型式	H30-T20
納入先		図番	SR30-20-00