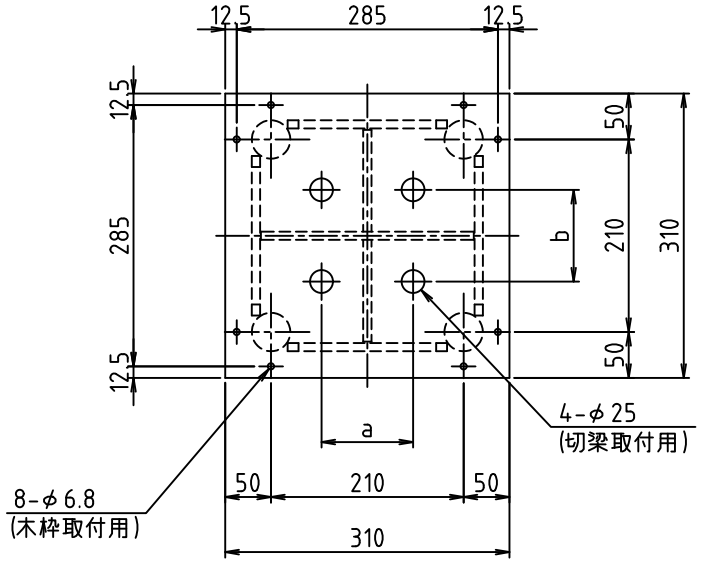

a ,b：穴開け位置は切梁メーカー仕様による。

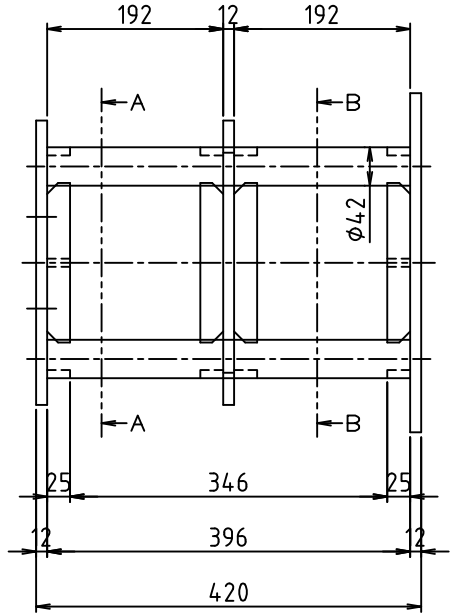

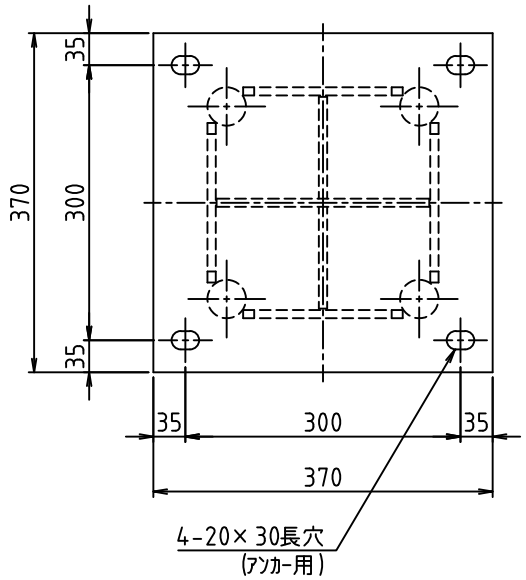

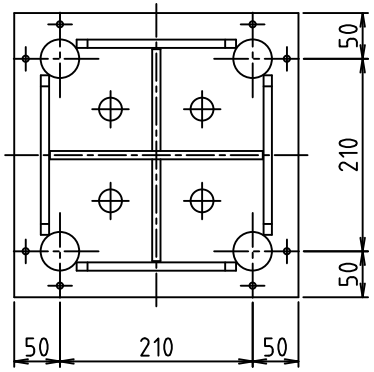

断面Ａ－Ａ

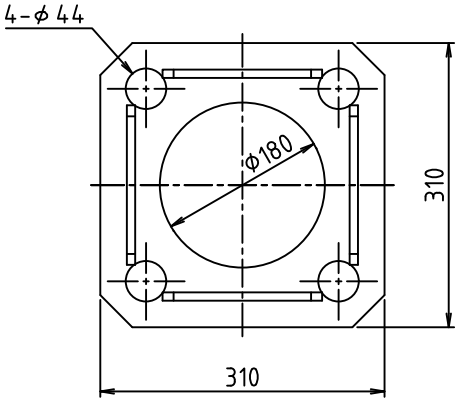

断面Ｂ－Ｂ

1	スルーサーＡ45	SS400	51.5kg	
品番	品名	材質	重量	記事

B				検認	設計	日付2019.04.01	尺度 1/6
A				名称	スルーサーＡ 全体図（45）	型式	Ｈ25－Ｔ45
符号	日付	訂正内容	担当				
株式会社 三研テクノクリエイト				納入先		図番	ＳＲ25－45－00