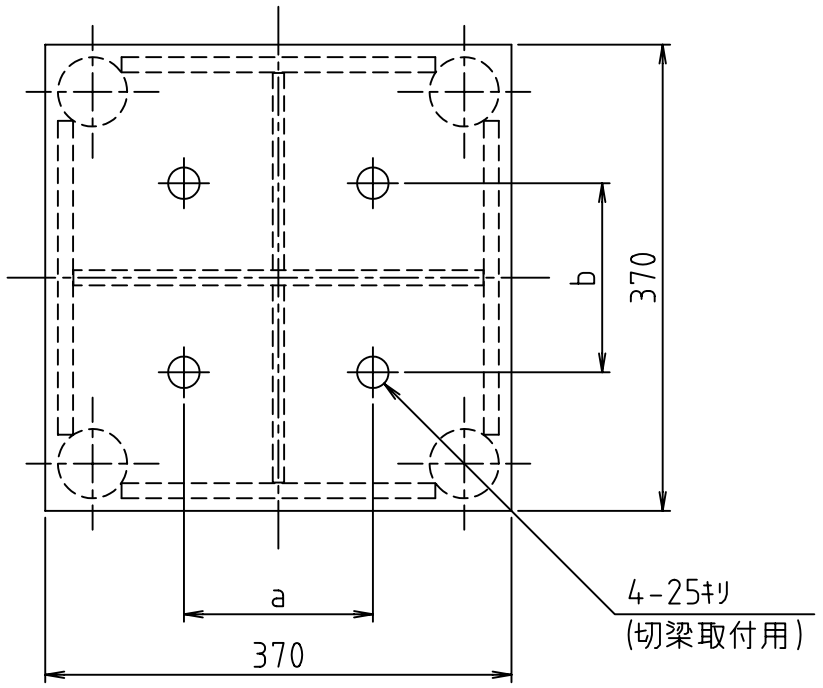

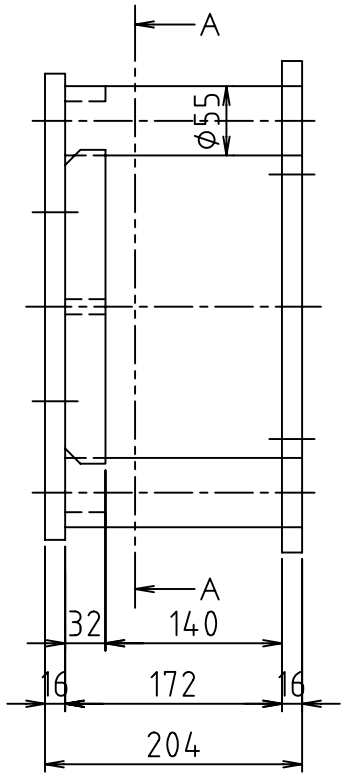

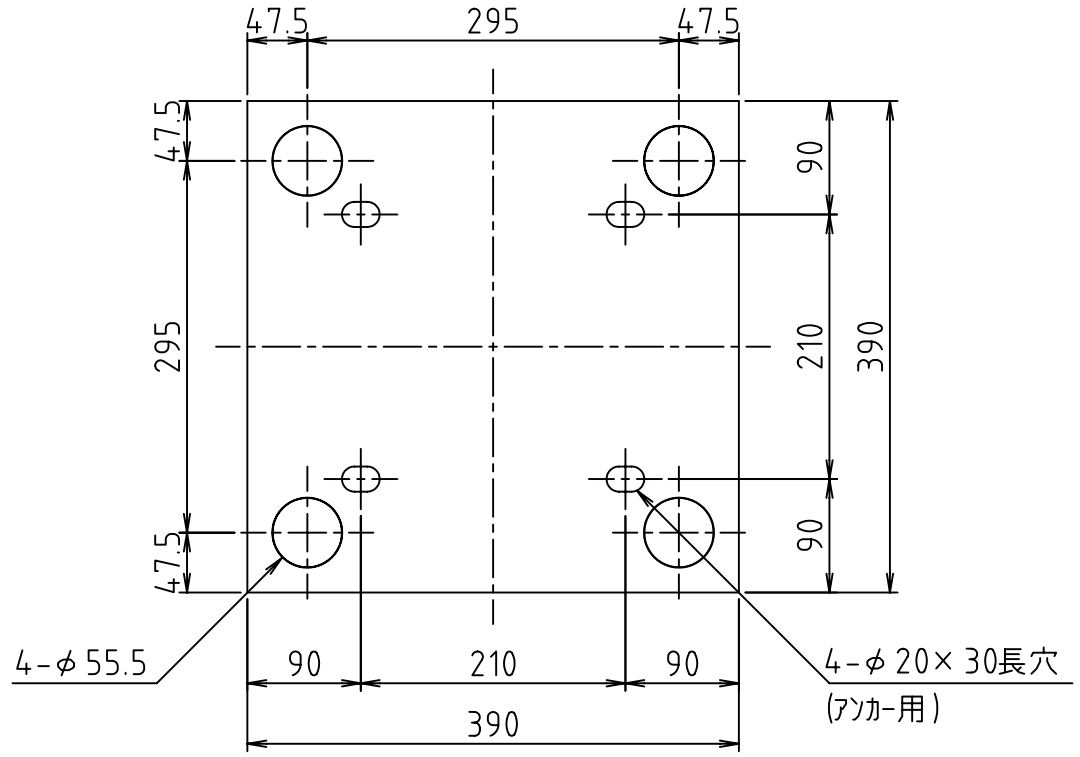

a ,b ：穴開け位置は切梁メーカー仕様による。

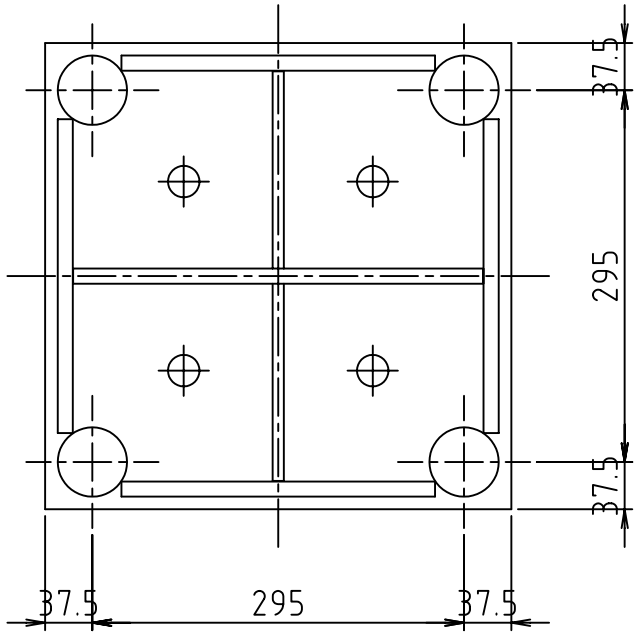

断面Ａ－Ａ

Ⓑ								
Ⓐ				1	スルーサーＰ	SS400	54kg	
符号	日付	訂正内容	担当	品番	品名	材質	重量	記事

250ｰ1000以下	±0.35		3角法
40ｰ250以下	±0.15		
1ｰ40以下	±0.10		
指定ﾉﾅｲ仕上部分ﾉ寸法公差			

検認	設計	日付 08.04.11	尺度 1/6
名称 スルーサーＰ 全体図		型式 H35-0P	
株式会社 三研テクノクリエイト	納入先	図番 SR35-0P-00	