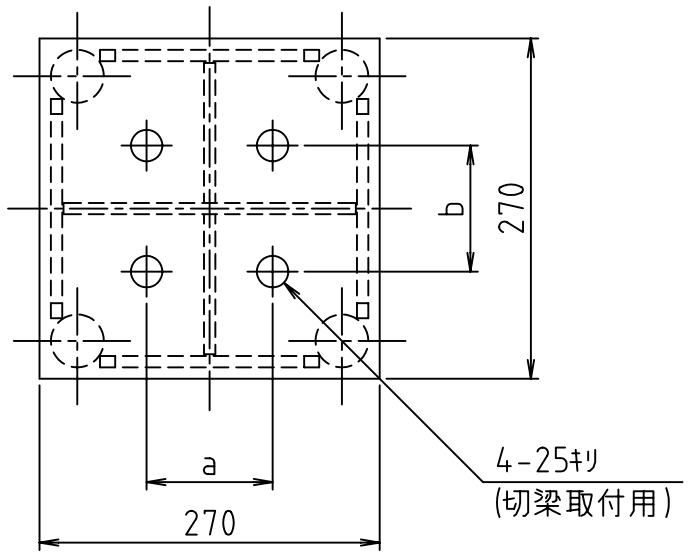

a ,b ：穴開け位置は切梁メーカー仕様による。

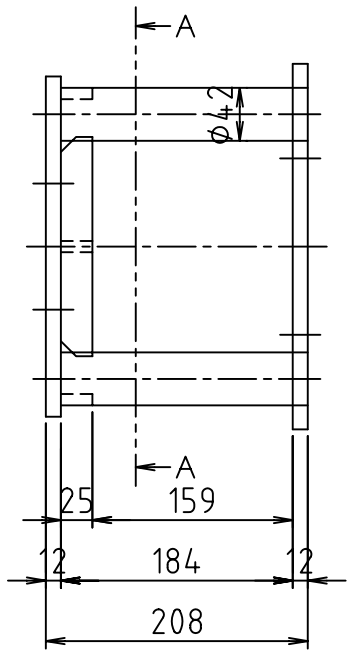

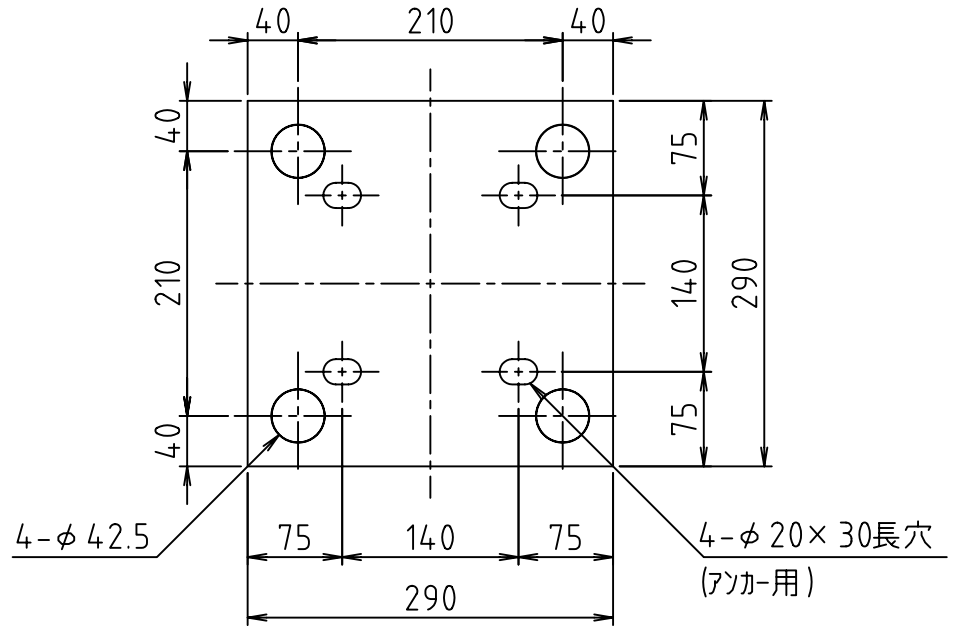

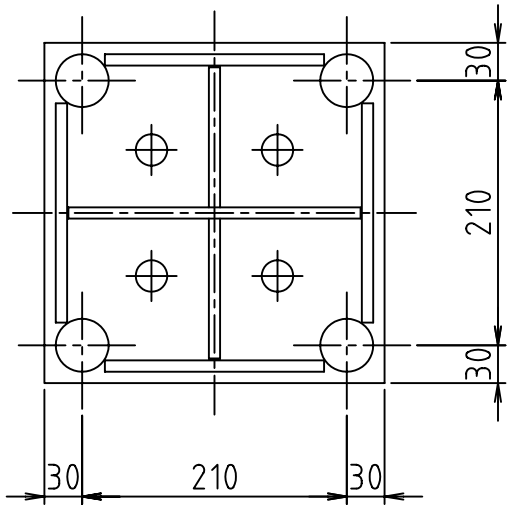

断面Ａ－Ａ

B								
A				1	スルーサーＰ	SS400	25kg	
符号	日付	訂正内容	担当	品番	品名	材質	重量	記事
250ｰ1000以下 ±0.35			3角法	検認	設計	日付 08.04.11	尺度 1/6	
40ｰ250以下 ±0.15				名称	スルーサーＰ 全体図		型式	H25-0P
1ｰ40以下 ±0.10								
指定ﾉﾅｲ仕上部分ﾉ寸法公差								
株式会社 三研テクノクリエイト				納入先			図番	SR25-0P-00