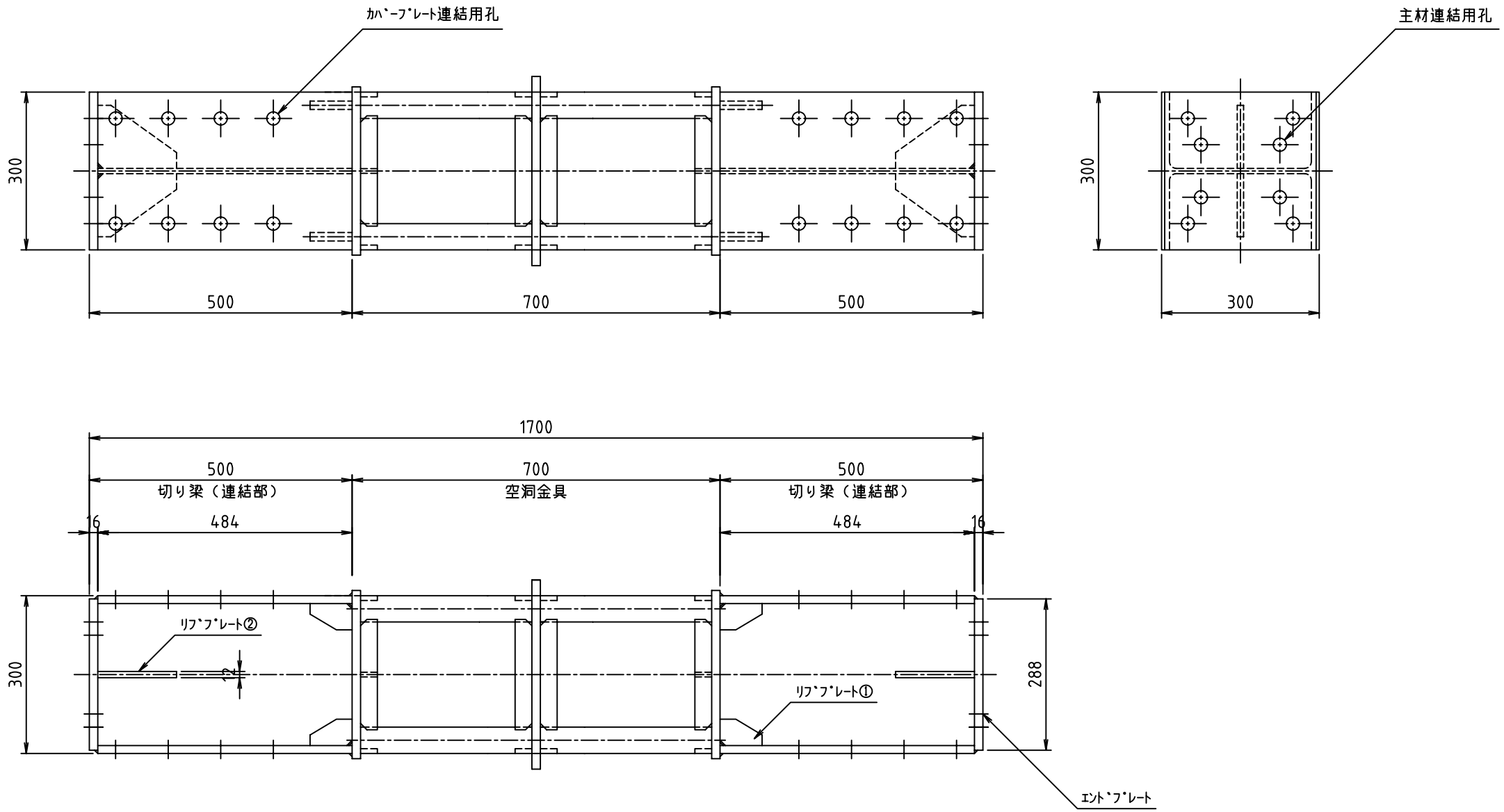

空洞金具詳細図

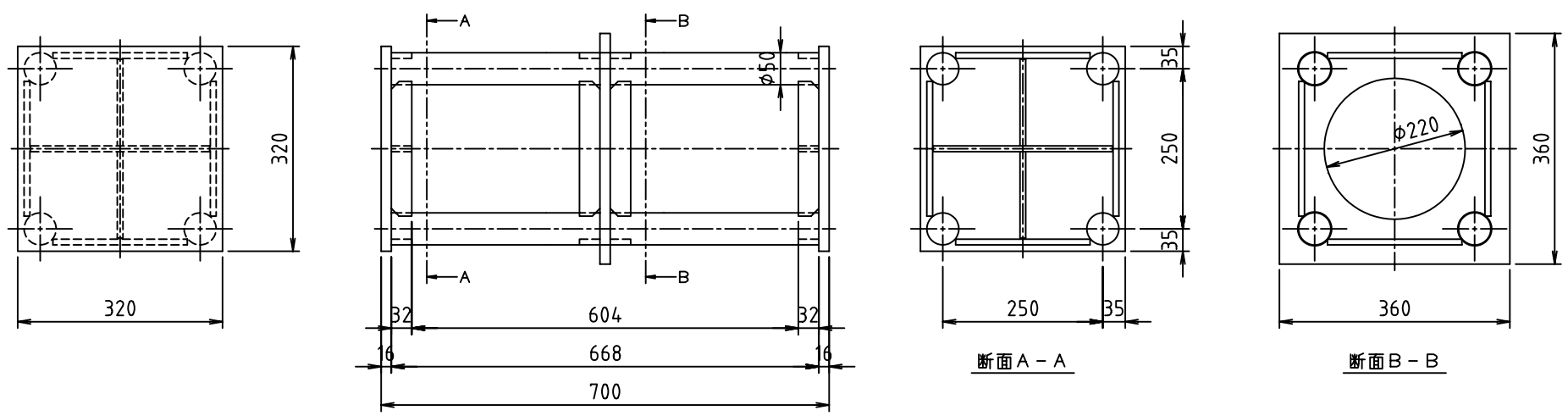

※ 本製品は、壁厚60～70cmについて適用する。

※ 切り梁（連結部）の穴開け位置は、切り梁メーカー仕様による。

※ 切り梁（連結部）の長さは、切り梁メーカー仕様または施工条件により変更する場合がある。

重量 208kg	表面仕上げ エポキシ系防錆剤	日付 08.04.11	尺度 1/10
名 称	スルーサーＢ構造図 切り梁H-300・薄壁用（60～70cm）	型 式	Ｈ３０－Ｗ７０
株式会社 三研テクノクリエイト		図 番	ＳＲ３０－Ｗ７０