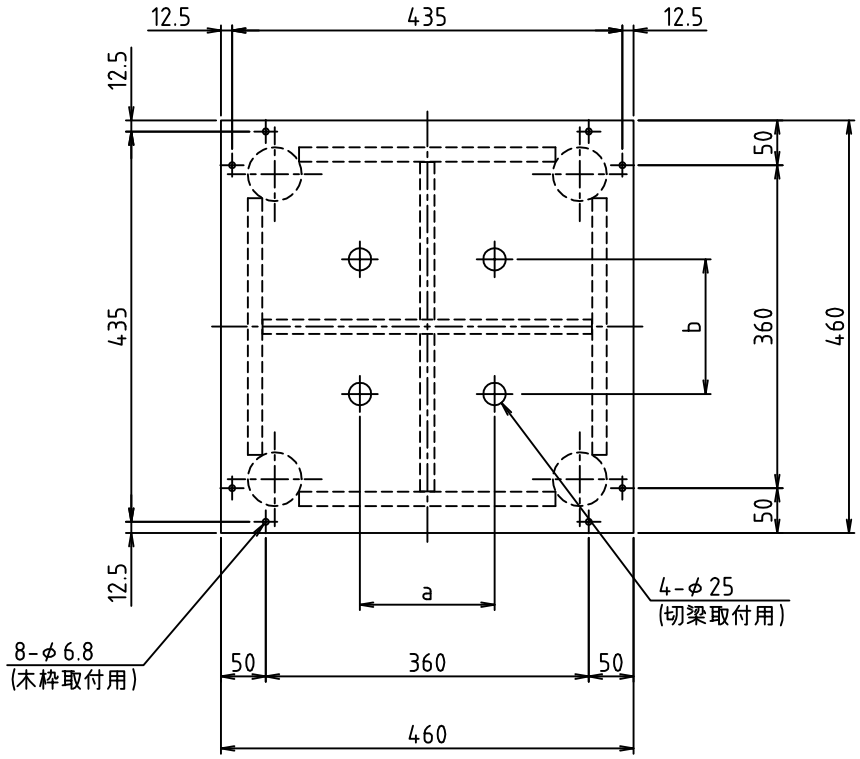

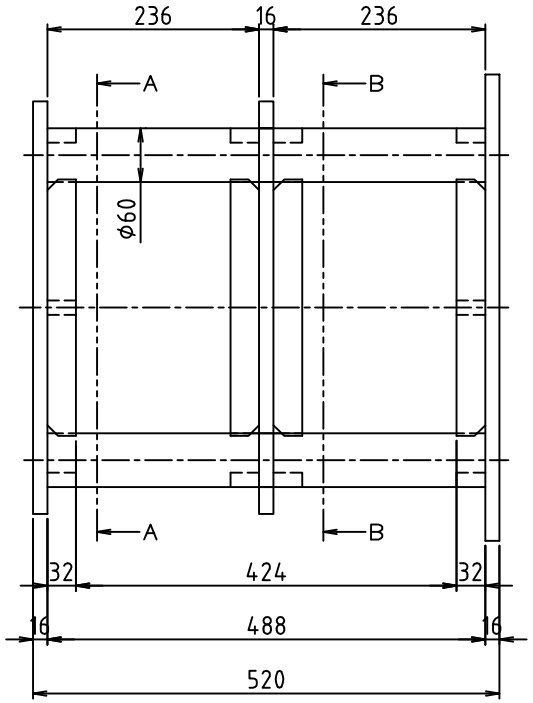

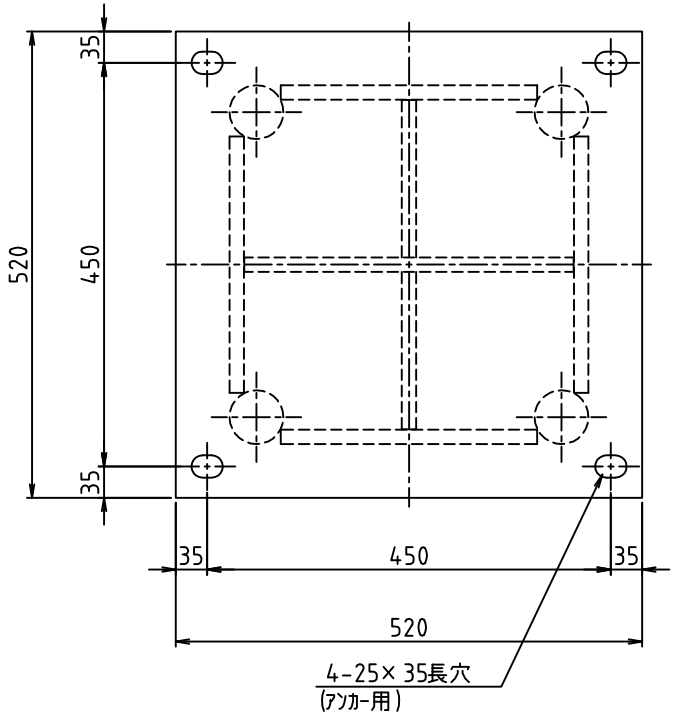

a ,b ：穴開け位置は切梁メーカー仕様による。

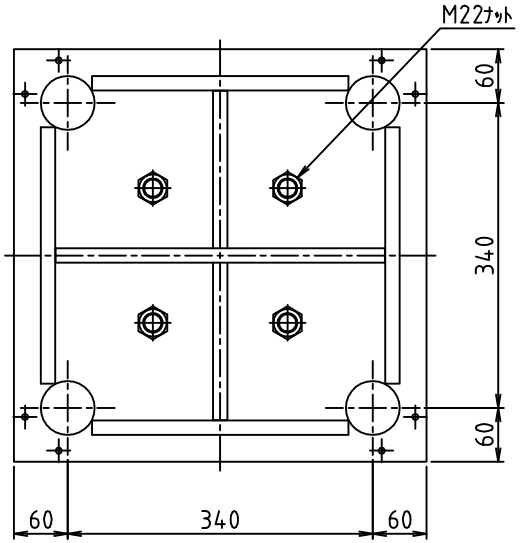

断面Ａ－Ａ

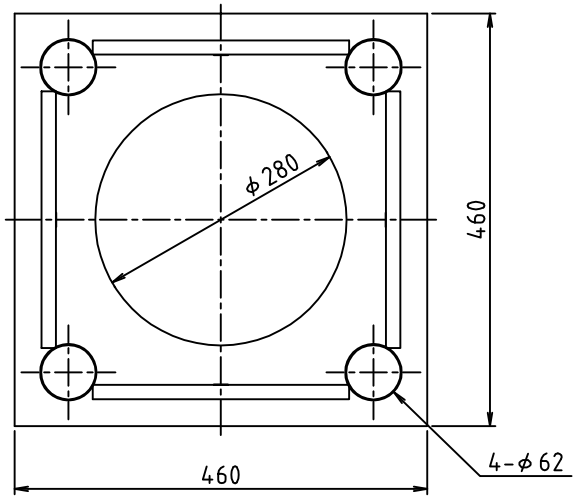

断面Ｂ－Ｂ

品番	品名	材質	重量	記事
1	スルーサーA55	SS400	154.5kg	

検認	設計	日付2012.08.01	尺度 1/6
名称	スルーサーA 全体図（55）	型式	H40-T55
納入先		図番	SR40-55-00

符号	日付	訂正内容	担当
B			
A			

株式会社 三研テクノクリエイト