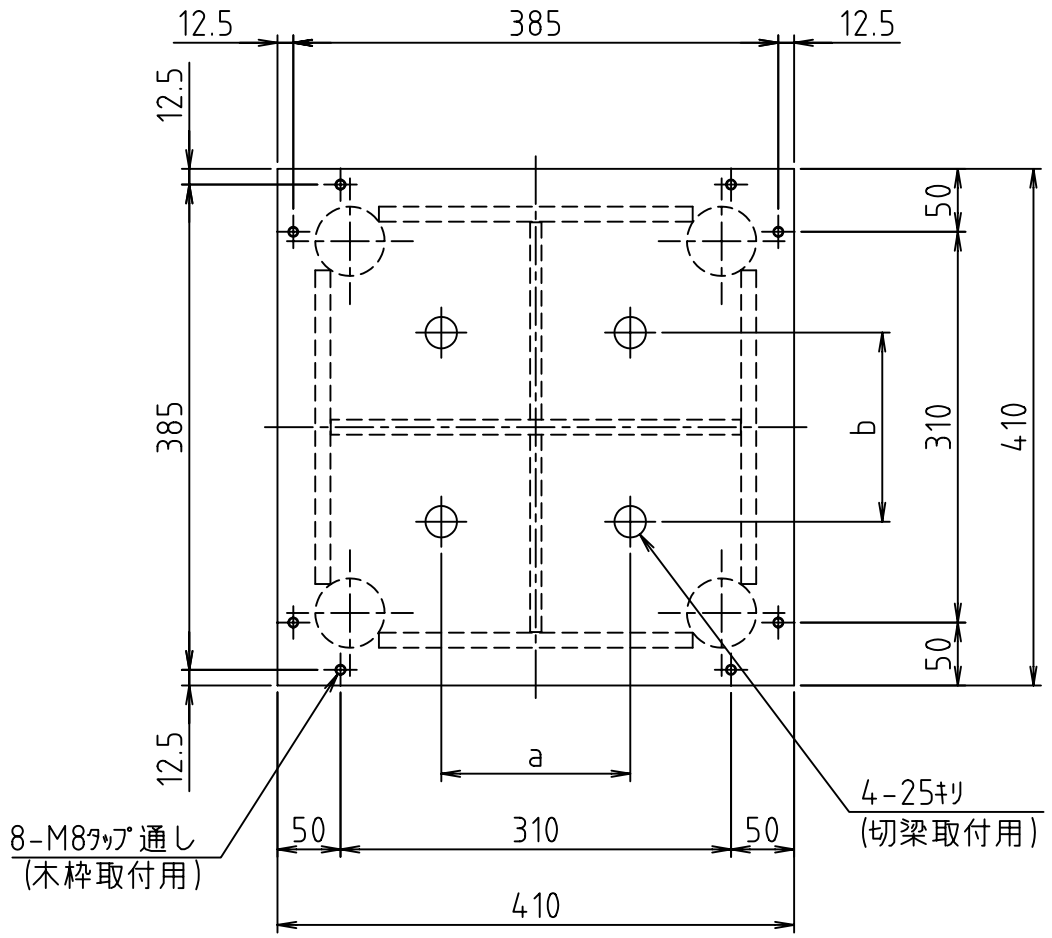

a ,b ：穴開け位置は切梁メーカー仕様による。

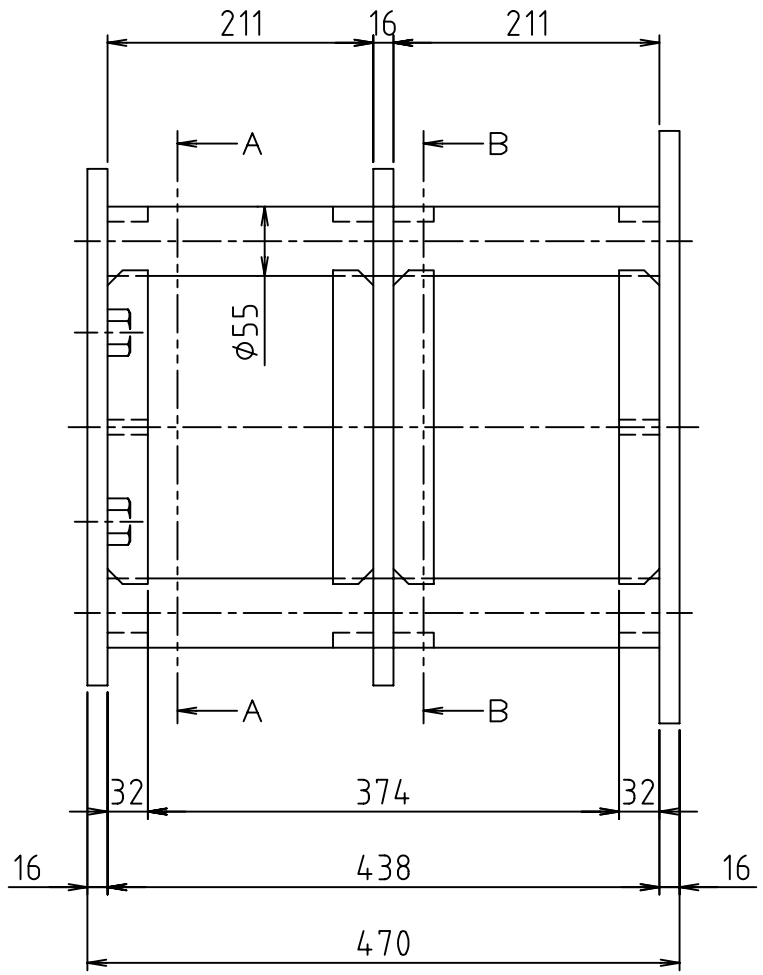

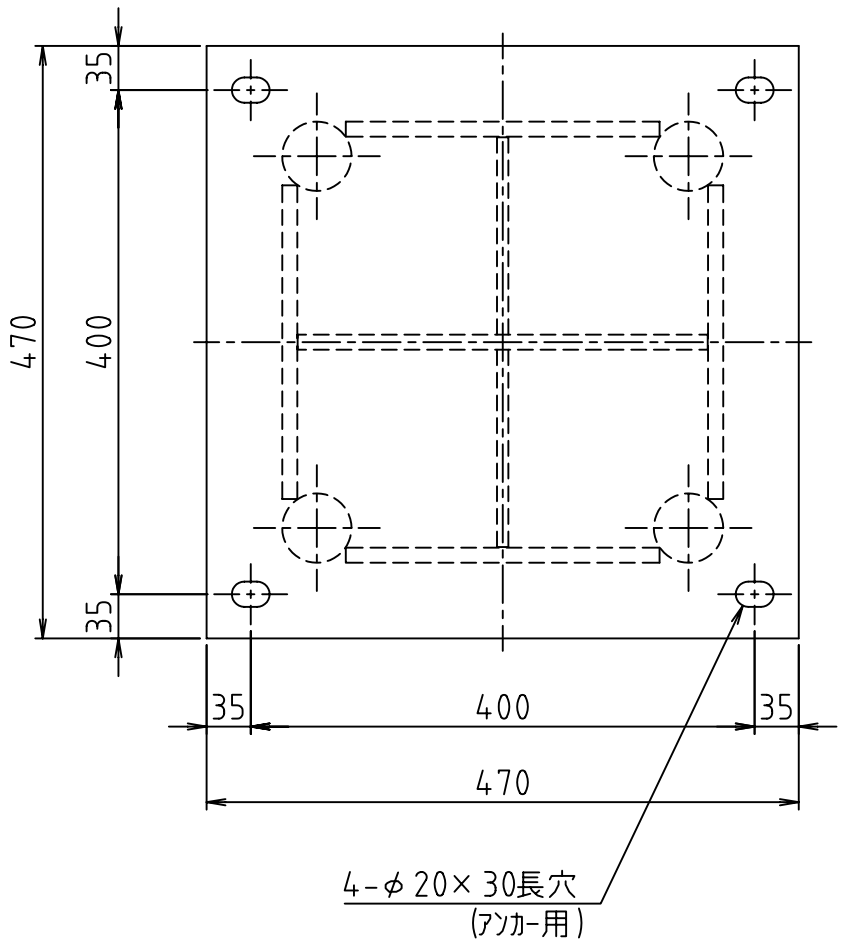

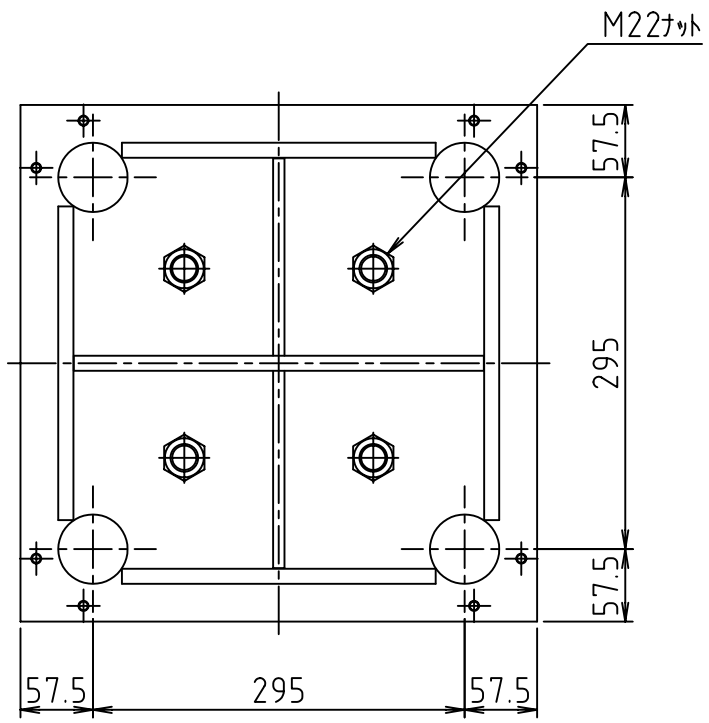

断面Ａ－Ａ

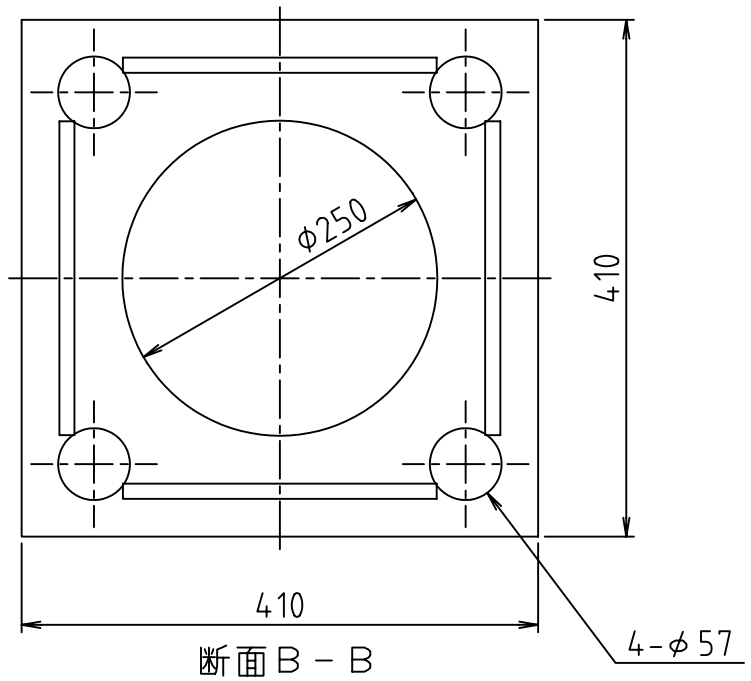

断面Ｂ－Ｂ

				1	ｽﾙｰｻｰA50	SS400	110.5kg	
符号	日付	訂正内容	担当	品番	品名	材質	重量	記事

250ｰ1000以下	±0.35	
40ｰ 250以下	±0.15	
1ｰ 40以下	±0.10	
指定ﾉﾅｲ仕上部分ﾉ寸法公差		

3角法

検認	設計	日付 08.04.11	尺度 1/6
名称	スルーサーA 全体図（50）	型式	H35-T50
株式会社 三研テクノクリエイト	納入先	図番	SR35-50-00