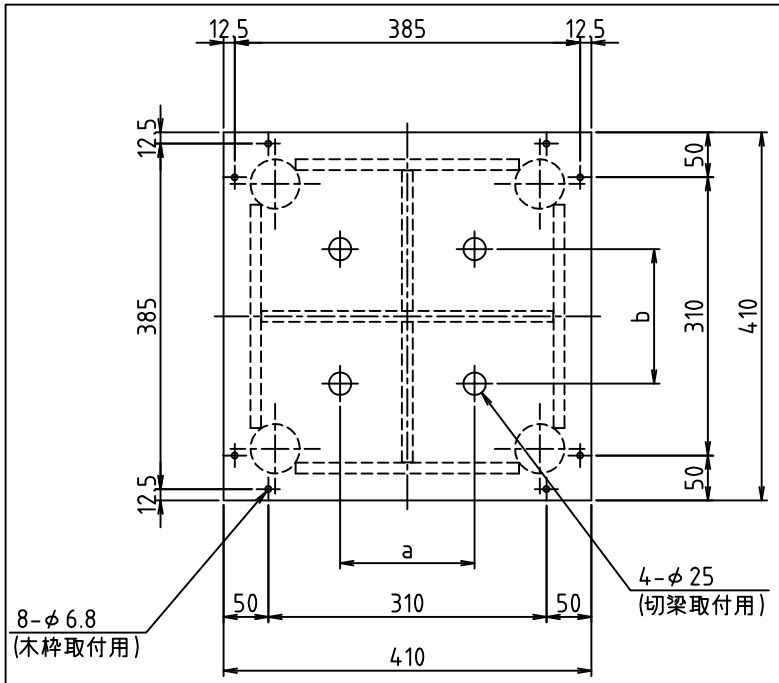

a ,b ：穴開け位置は切梁メーカー仕様による。

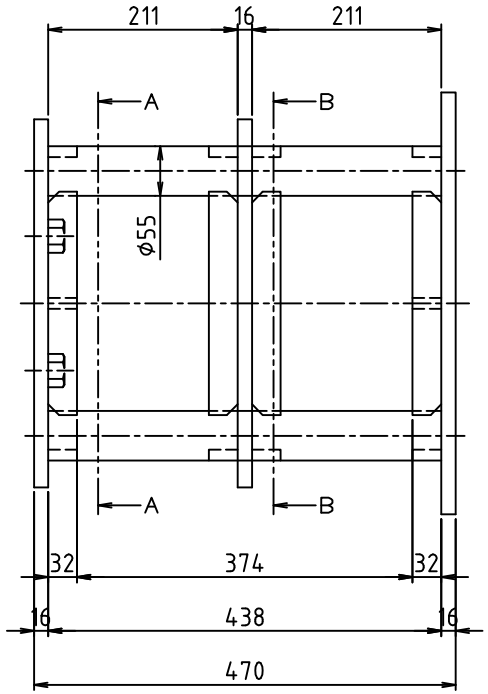

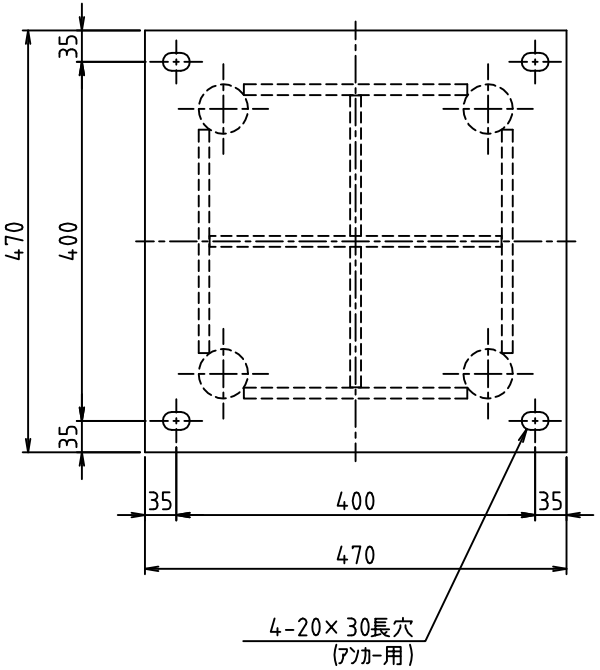

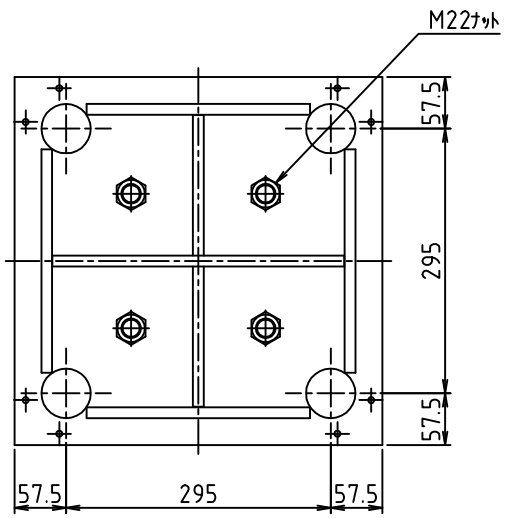

断面Ａ－Ａ

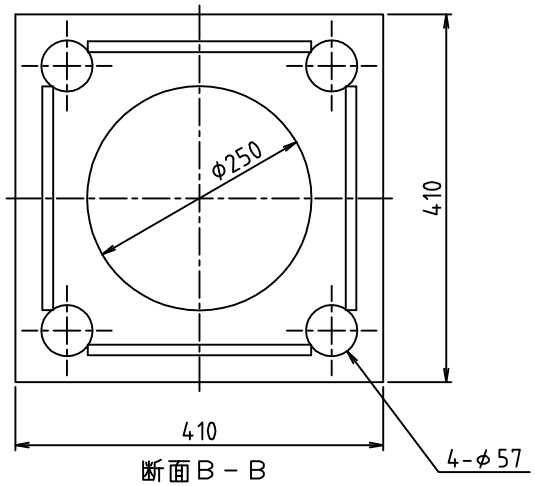

断面Ｂ－Ｂ

品番	品名	材質	重量	記事
1	スルーサーA50	SS400	110.5kg	

符号	日付	訂正内容	担当
B			
A			

検認	設計	日付 2012.08.01	尺度 1/6
名称	スルーサーA 全体図（50）	型式	H35－T50
納入先		図番	SR35-50-00

株式会社 三研テクノクリエイト