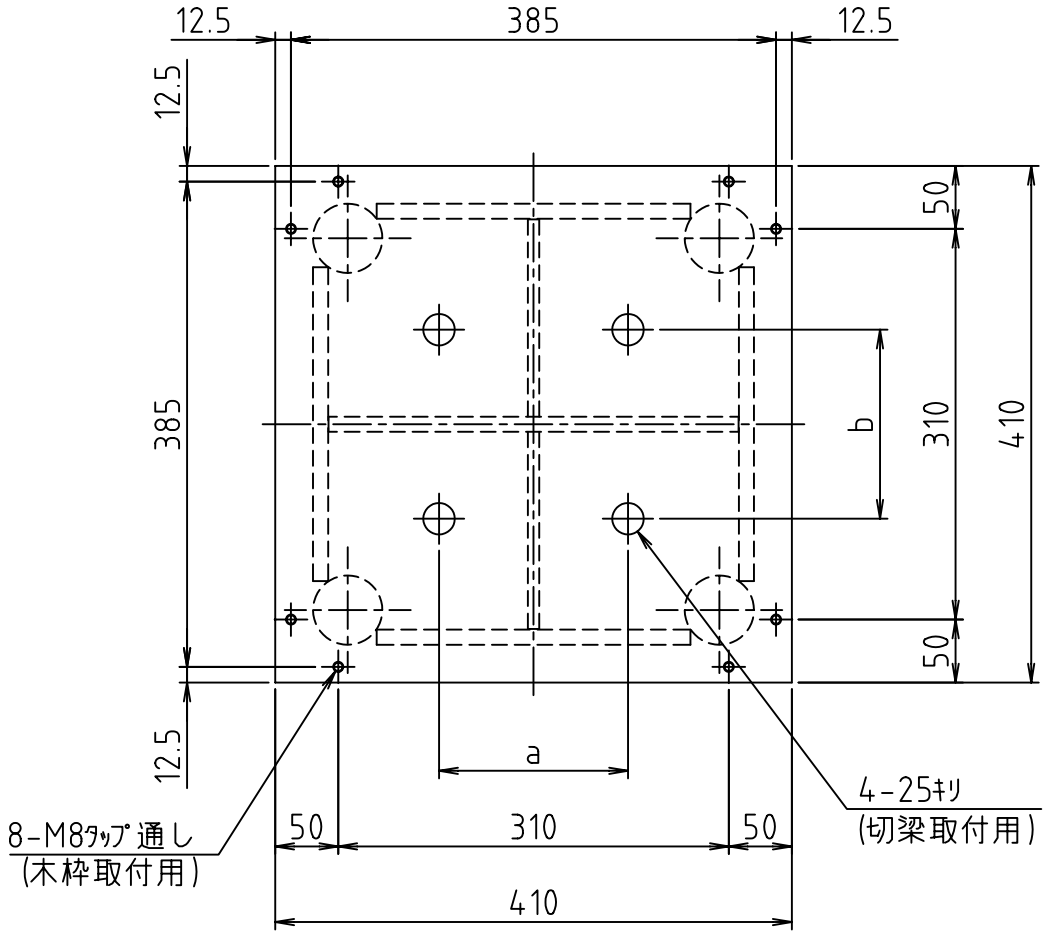

a ,b ：穴開け位置は切梁メーカー仕様による。

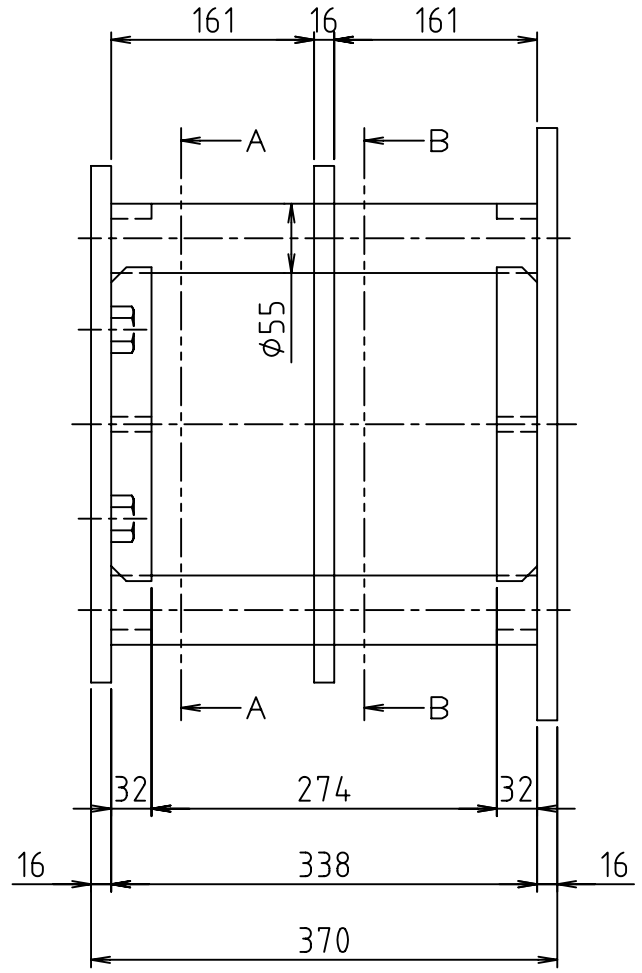

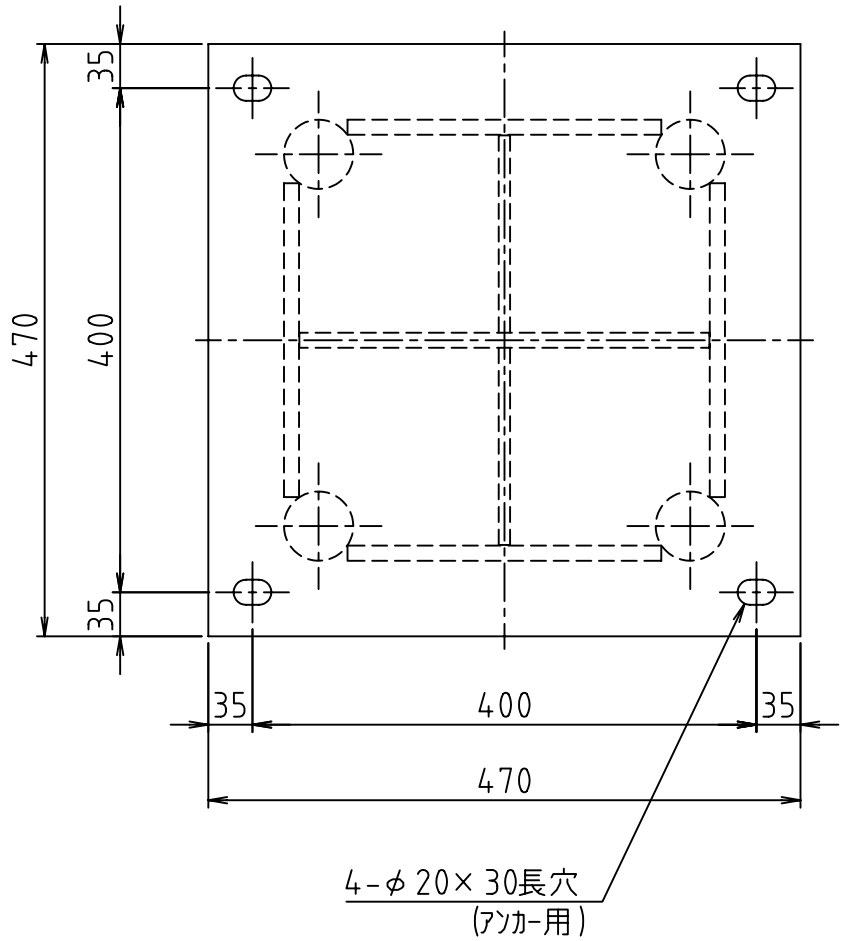

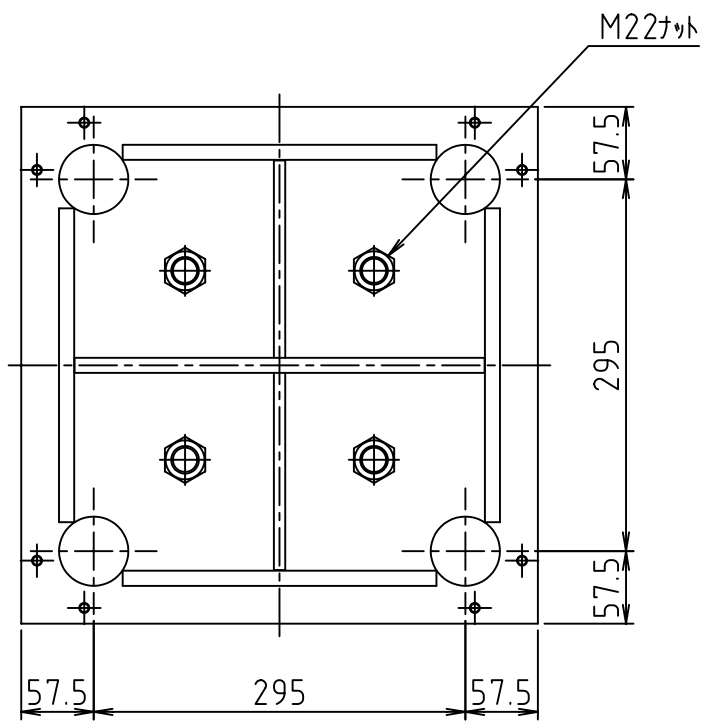

断面Ａ－Ａ

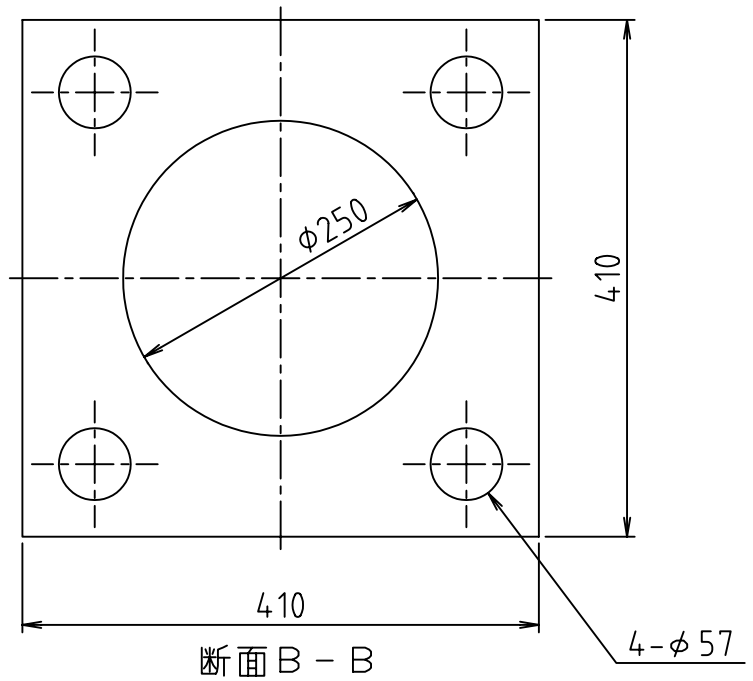

断面Ｂ－Ｂ

Ⓐ				1	ｽﾙｰｻｰA40	SS400	97.0kg	
符号	日付	訂正内容	担当	品番	品名	材質	重量	記事

250ｰ1000以下	±0.35		3角法
40ｰ 250以下	±0.15		
1ｰ 40以下	±0.10		
指定ﾉﾅｲ仕上部分ﾉ寸法公差			

検認	設計	日付 08.04.11	尺度 1/6
名称	ｽﾙｰｻｰA 全体図（40）	型式	H35-T40
株式会社 三研テクノクリエイト	納入先	図番	SR35-40-00