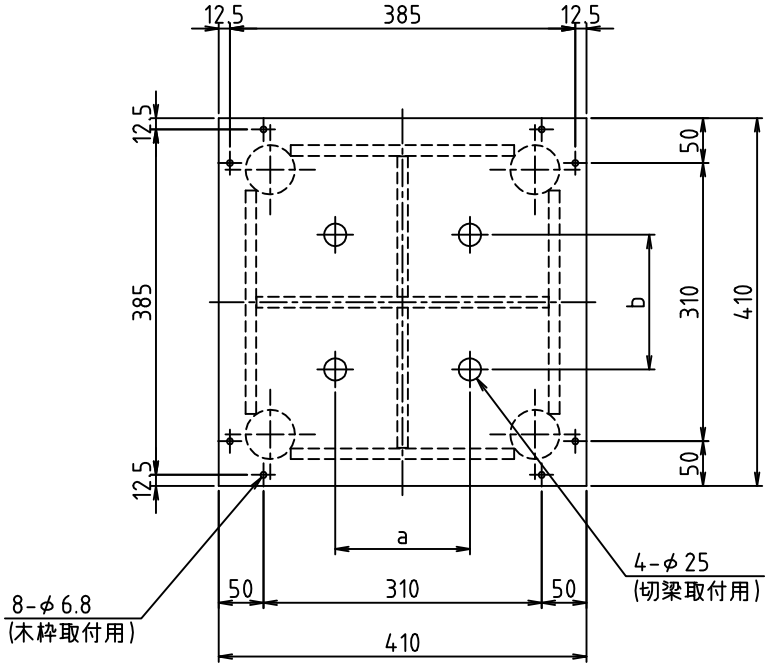

a , b ：穴開け位置は切梁メーカー仕様による。

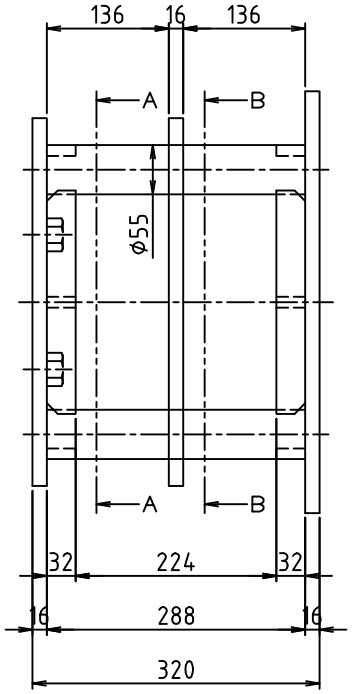

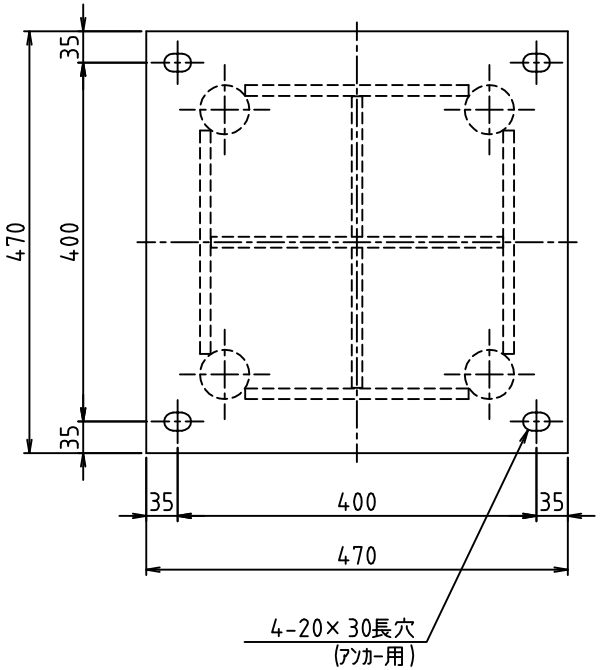

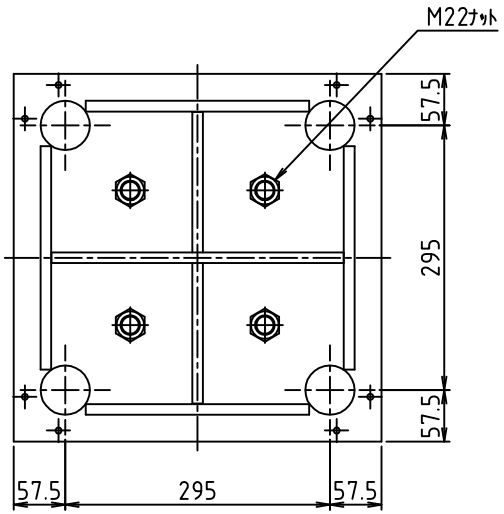

断面A－A

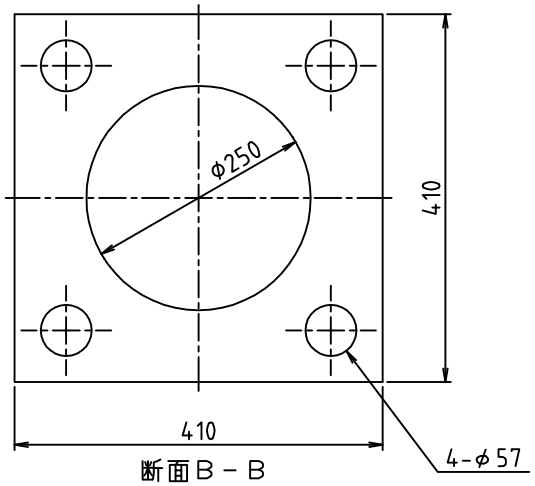

断面B－B

品番	品名	材質	重量	記事
1	スルーサーA35	SS400	93.5kg	

検認	設計	日付 2012.08.01	尺度 1/6
名称	スルーサーA 全体図（35）	型式	H35－T35
納入先		図番	SR35-35-00

符号	日付	訂正内容	担当
B			
A			

株式会社 三研テクノクリエイト