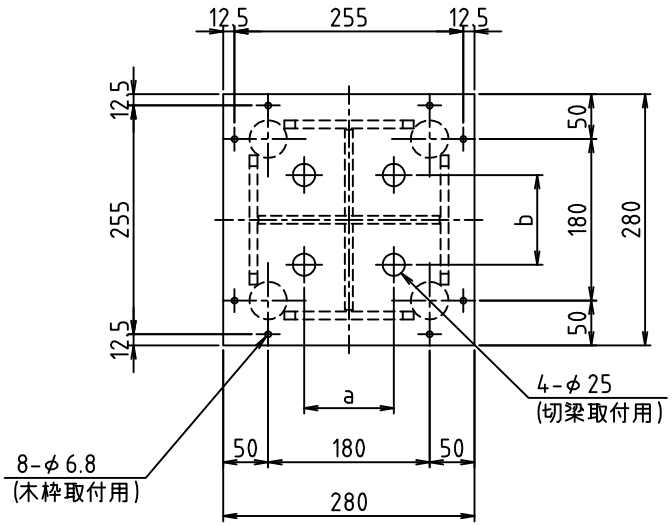

a ,b ：穴開け位置は切梁メーカー仕様による。

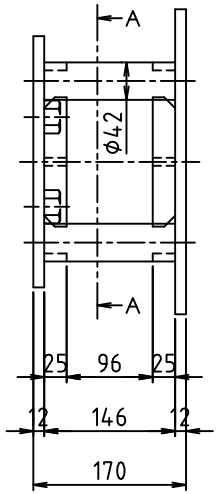

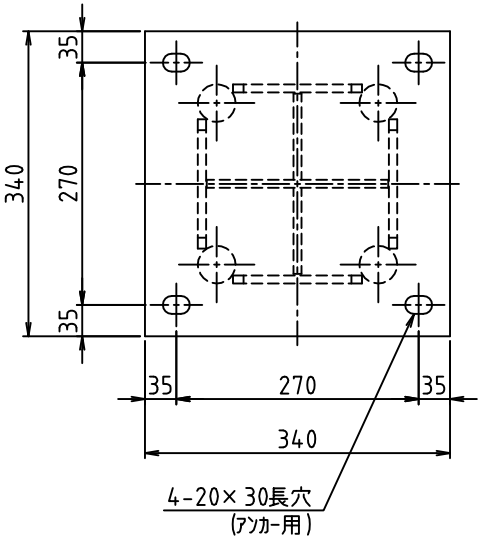

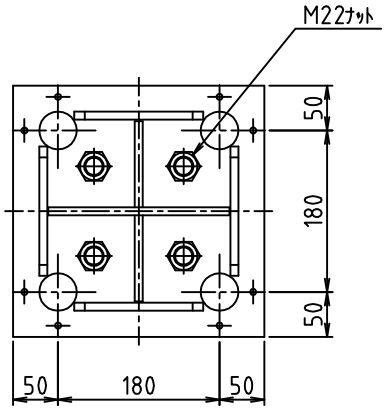

断面Ａ－Ａ

1	スルーサーＡ２０	SS400	28.0kg	
品番	品　　名	材　質	重　量	記　　事

検認	設計	日付 2012.08.01	尺度　1/6
名　称	スルーサーＡ 全体図（２０）	型　式	Ｈ２０－Ｔ２０
納入先		図　番	ＳＲ２０－２０－００

B			
A			
符号	日付	訂正内容	担当

株式会社 三研テクノクリエイト